MATHOU Créations
12160 BARAQUEVILLE (France)
Tél : 05 65 67 19 21
www.mathou.com

Notice de montage
LITS SOFT63

IMPORTANT

A CONSERVER POUR CONSULTATION ULTERIEURE A LIRE

-- **Instructions de montage**
Ce lit est pré-monté en usine. Vous devez suivre impérativement les instructions de montage afin que ce lit puisse être utilsé normalement et ne présenter aucun danger pour l'enfant.
Ne pas utiliser si certains éléments sont cassés, endommagés ou manquants.

-- **Instructions d'utilisation**
-- **Avant de coucher l'enfant vous devez vous assurer :**
qu'il ne reste rien dans le lit pouvant offrir une prise pour le pied de l'enfant.
qu'il ne reste rien dans le lit pouvant présenter un danger d'étouffement ou d'étranglement.
que le côté coulissant soit en position haute (celle du verrouillage).
Ne pas utiliser plus d'un matelas dans le lit.
Le lit n'est prêt à l'emploi qu'une fois les mécanismes de verrouillages pleinement enclenchés, et cet enclenchement est à vérifier avant d'utiliser le lit.
Quand l'enfant est capable de sortir seul du lit, le lit ne doit plus être utilisé pour cet enfant afin de prévenir tout risque de chute.
-- Ce lit est pré-monté en usine. **Si les pièces pré-montées en usine sont démontées, celles-ci ne peuvent plus être remontées pour votre sécurité**

Régulièrement vérifier :
Que le matelas utilisé n'excède pas 10cm d'épaisseur, et que sa taille L x l soit adaptée à celle du lit :
Lits SOFT63 GAIN DE PLACE : 103,5 x 49,2 cm (0 ; -3)
Lits SOFT63 TAILLE STANDARD : 118,4 x 55,8 cm (0 ; -3)
que les dispositifs d'assemblage soient convenablement serrés et qu'un soin particulier soit apporté au fait
-- que les vis ne soient pas desserrées pour éviter tout risque pour l'enfant
que le lit ne soit pas placé à proximité d'une souce de chaleur pouvant présenter une gêne pour l'enfant mais également un risque de déclanchement d'incendie

Instructions d'entretien
toutes les parties du lit peuvent être nettoyées à l'eau savonneuse ou avec tout autre agent nettoyant autorisé dans la structure d'accueil

Attention :
-- S.A.V. : n'utiliser que les pièces détachées du fabricant.

Quincaillerie :

Vis 6x60 tête plate x 6

Insert x 6

Vis tête fraisée 4 x 30 x 8

Clé x 1

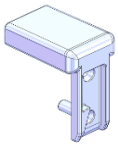

Embout gauche plastique x 2

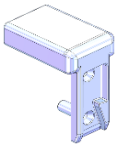

Embout droit plastique x 2

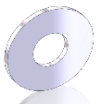

Rondelles CARROS. D12 x4

Roue + Tige filetée x4

Inventaire des pièces :

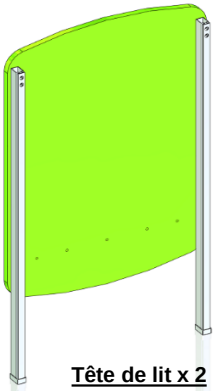

Tête de lit x 2

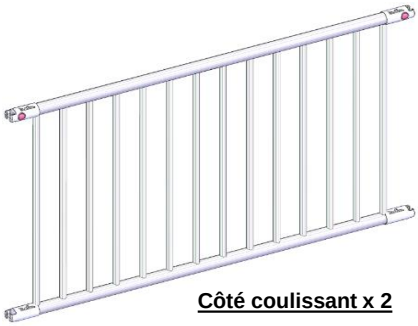

Côté coulissant x 2

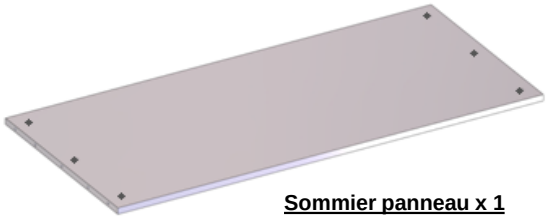

Sommier panneau x 1

FIXATION DES ROUES :

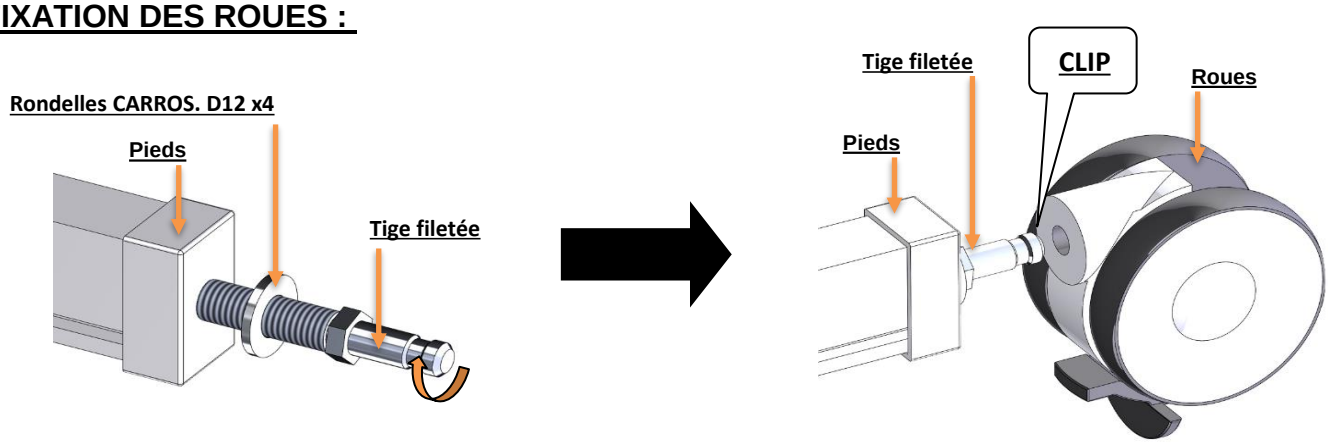

POSITIONNEMENT DES INSERTS :

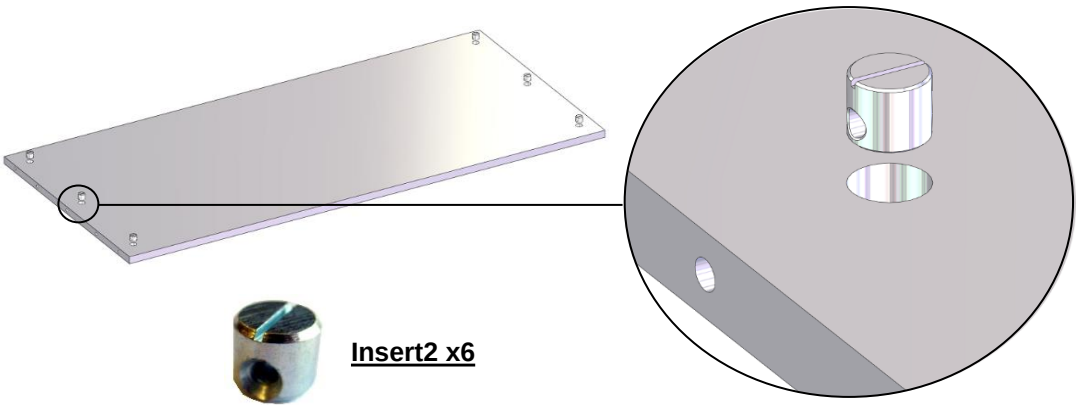

Insert2 x6

ATTENTION AU SENS DE POSITIONNEMENT L'INSERT

FIXATION DU SOMMIER AVEC LA TETE :

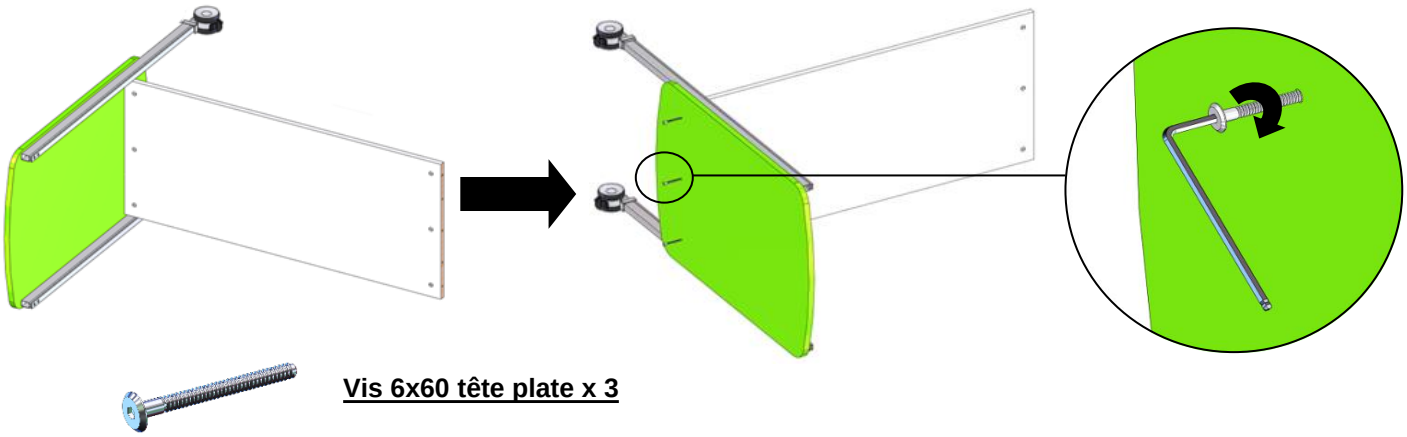

Vis 6x60 tête plate x 3

FIXATION DU SOMMIER AVEC LA SECONDE TETE :

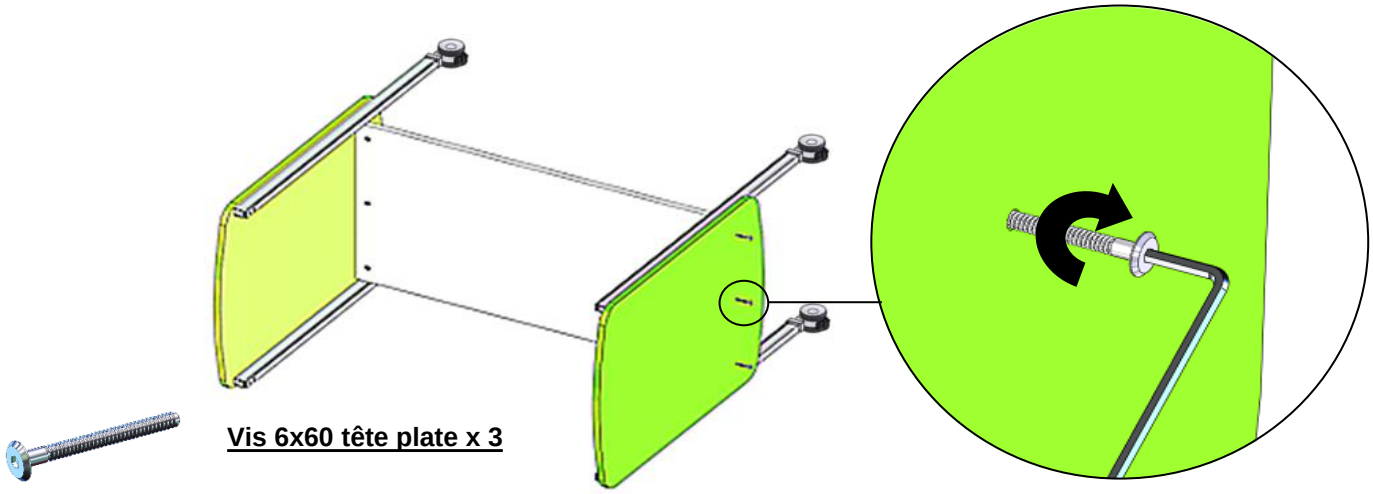

Vis 6x60 tête plate x 3

POSITIONNEMENT DE LA BARRIERE :

POSITIONNEMENT DE LA SECONDE BARRIERE :

FIXATION EMBOUT PLASTIQUE :

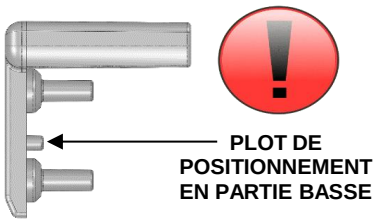

Embout gauche x 2

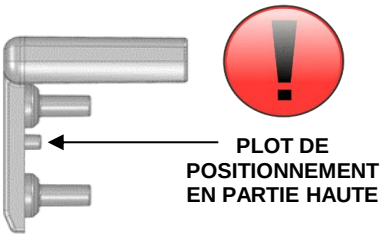

Embout droit x 2

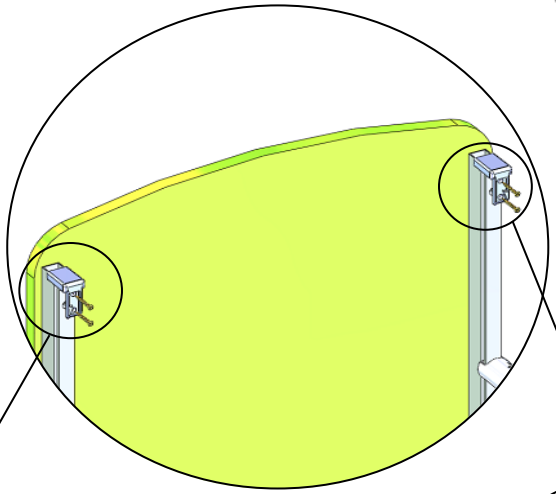

PERCAGE BAS POUR RECEVOIR LE PLOT DE L'EMBOUT GAUCHE

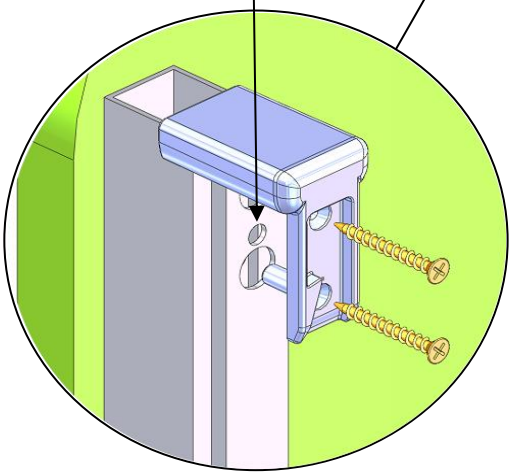

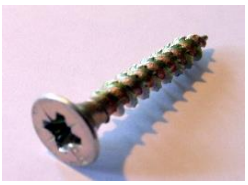

Vis tête fraisée
4 x 30 x8

PERCAGE HAUT POUR RECEVOIR LE PLOT DE L'EMBOUT DROIT

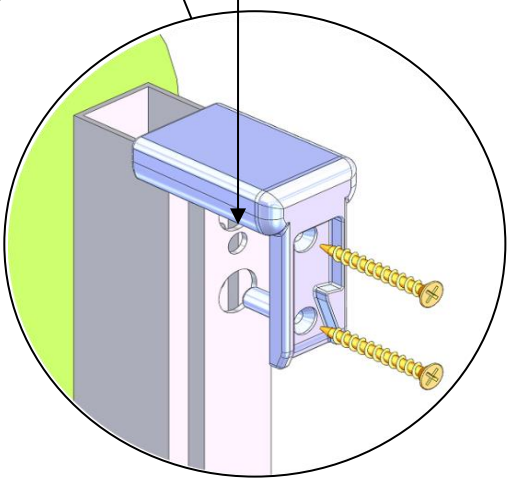

PRINCIPE DE FONCTIONNEMENT

Ouverture d'une main

Enfoncer successivement les **2 boutons rouges**
à chaque extrémité de la barrière.

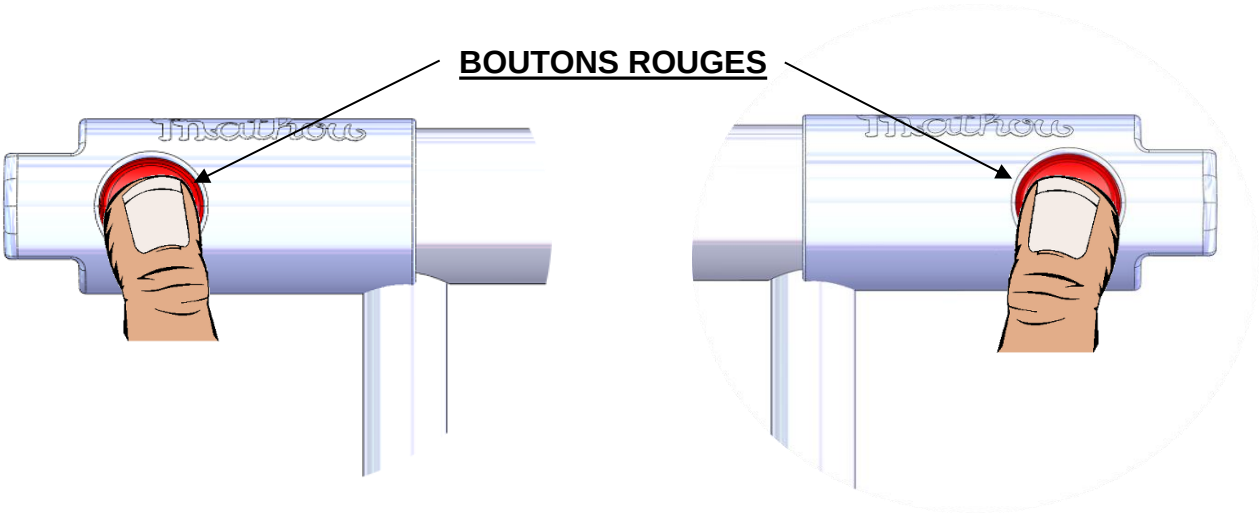

Fermeture rapide

Remonter la barrière jusqu'au double « **clac** »
caractéristique de son verrouillage.

Fermeture silencieuse

Remonter la barrière
en maintenant les **2 boutons rouges** légèrement enfoncés.

Relâcher les **2 boutons rouges**
une fois la barrière en position haute.