Notice de montage lit SOFT74 + toile

MATHOU Créations
12160 BARAQUEVILLE (France)
Tél : 05 65 67 19 21
www.mathou.com

IMPORTANT

A CONSERVER POUR CONSULTATION ULTERIEURE A LIRE

Nombre de personnes nécéssaires : 2

-- **Instructions de montage**
Ce lit est pré-monté en usine. Vous devez suivre impérativement les instructions de montage afin que ce lit puisse être utilsé normalement et ne présenter aucun danger pour l'enfant
Ne pas utiliser si certains éléments sont cassés, endommagés ou manquants.

-- **Instructions d'utilisation**
-- **Avertissement:** l'usage de ce produit se fait uniquement sous la surveillance d'un professionnel ayant prit connaissance des instructions d'utilisation
-- Veillez à bien ouvrir ou fermer complètement la fermeture à glissère et verrouiller la fermeture à glissière lorsque le lit inférieur est utilisé pour éviter tout risque de suffocation et/ou de coincement de tête.
Les barrières mobiles doivent être mises en positions la plus haute lorsque l'enfant utilise le lit a nacelle
-- **Avant de coucher l'enfant vous devez vous assurer :**
qu'il ne reste rien dans le lit pouvant offrir une prise pour le pied de l'enfant
qu'il ne reste rien dans le lit pouvant présenter un danger d'étouffement ou d'étranglement
que le côté coulissant soit en position haute (celle du verrouillage)
Ne pas utiliser plus d'un matelas dans le lit
L'épaisseur du matelas choisi doit être telle que la hauteur intérieure (c'est-à-dire la distance entre la surface du matelas et la partie supérieure du cadre du lit) soit d'au moins 500mm
Le lit n'est prêt à l'emploi qu'une fois les mécanismes de verrouillages pleinement enclenchés, et que cet enclenchement est à vérifier avant d'utiliser le lit
Afin de prévenir tout risque de chute quand l'enfant est capable de sortir seul du lit, le couchage haut ne doit plus être utilisé par cet enfant.
-- Ce lit est pré-monté en usine. **Si les pièces assemblées sont démontées, celles-ci ne peuvent plus être remontées pour votre sécurité**

Régulièrement vérifier :
Que le matelas utilisé n'excède pas 10cm d'épaisseur, et que sa taille L x l soit adaptée à celle du lit :
Lit SOFT74 100 x 50 : 103,7 x 50 cm (0 ; -3)
Lit SOFT74 120 x 60 : 119 x 55,7 cm (0 ; -3)
que les dispositifs d'assemblage soient convenablement serrés et qu'un soin particulier soit apporté au fait
-- que les vis ne soient pas desserrées pour éviter tout risque pour l'enfant
que le lit ne soit pas placé à proximité d'une souce de chaleur pouvant présenter une gêne pour l'enfant mais également un risque de déclanchement d'incendie

Instructions d'entretien
toutes les parties du lit peuvent être nettoyées à l'eau savonneuse ou avec tout autre agent nettoyant autorisé dans la structure d'accueil

Attention :

-- S.A.V. : n'utiliser que les pièces détachées du fabricant.

Quincaillerie :

Vis 6x60 tête plate Qte : 16

Insert Qte : 16

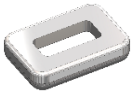

Entretoises Qte : 4

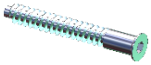

Vis confirmats 7 x 50 Qte : 20

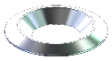

Rondelle cuvette Qte : 20

Clé x 1

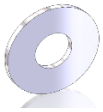

Rondelles CARROS. D12 Qte : 4

Roue + Tige filetée x4

Inventaire des pièces :

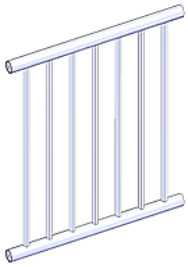

Tête barreaux de lit Qte : 4

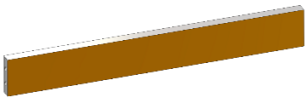

Traverse pour tête de lit Qte : 4

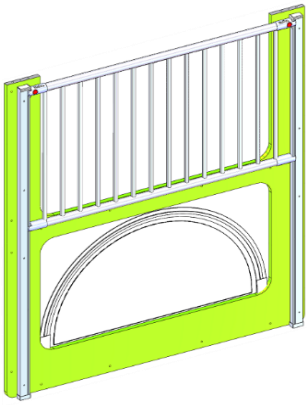

Côté de lit Qte : 2

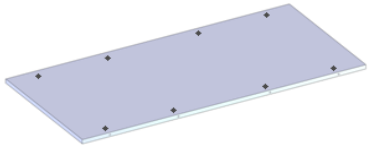

Sommier panneau Qte : 2

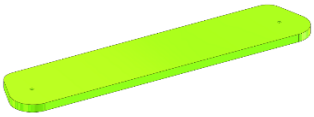

Tablette Qte : 2

Fixation des roues :

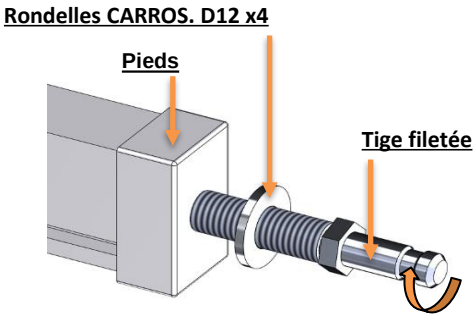

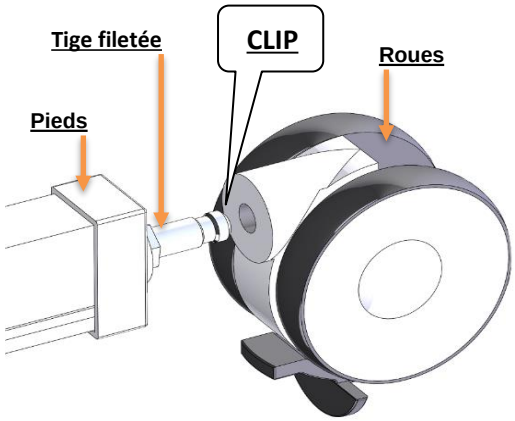

Montage des inserts sur les sommiers :

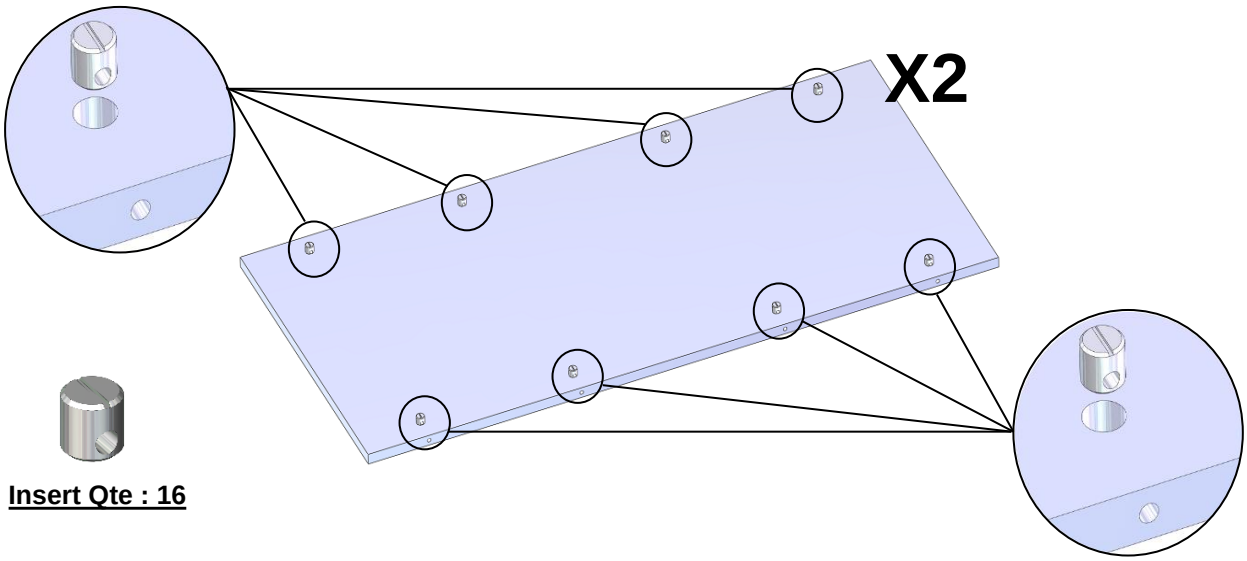

Insert Qte : 16

Fixation des sommiers :

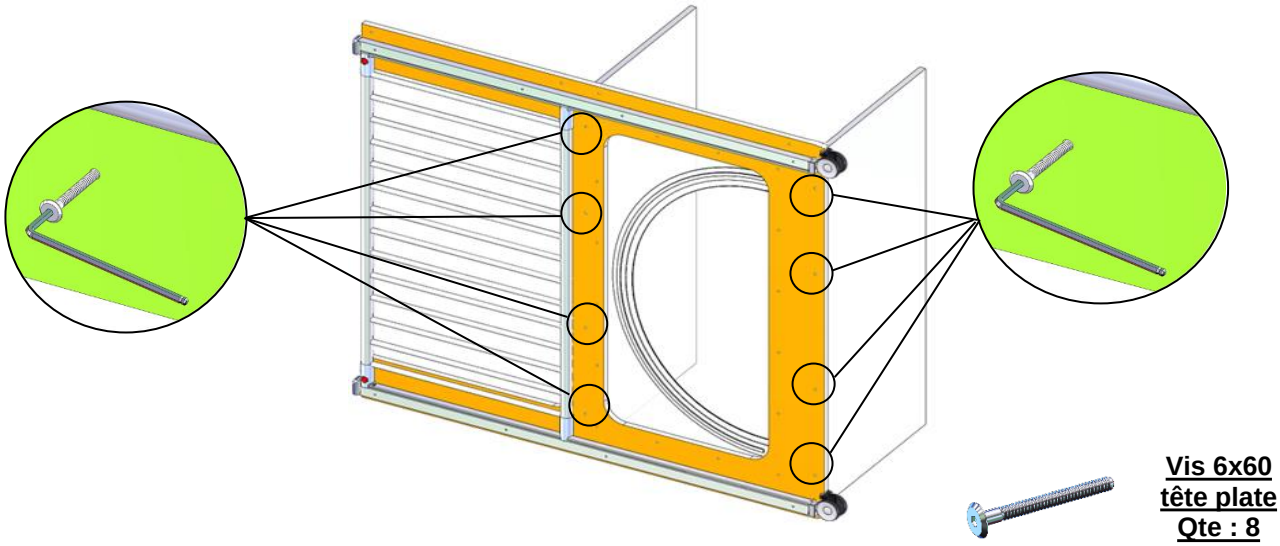

Positionnement des travserses des têtes de lit :

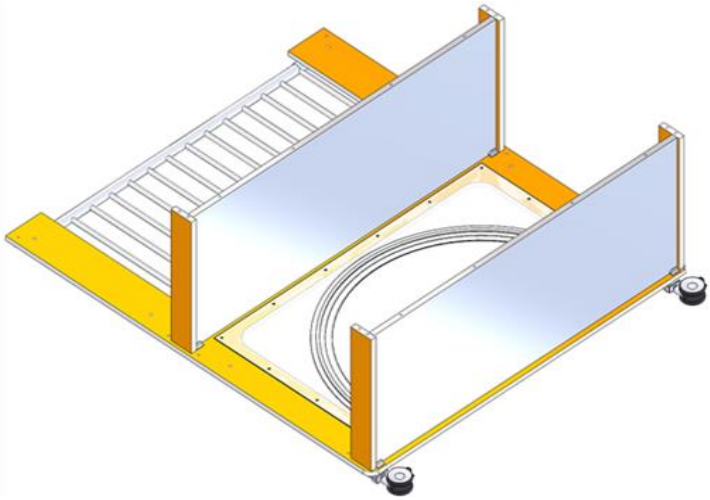

Mise en place du second côté :

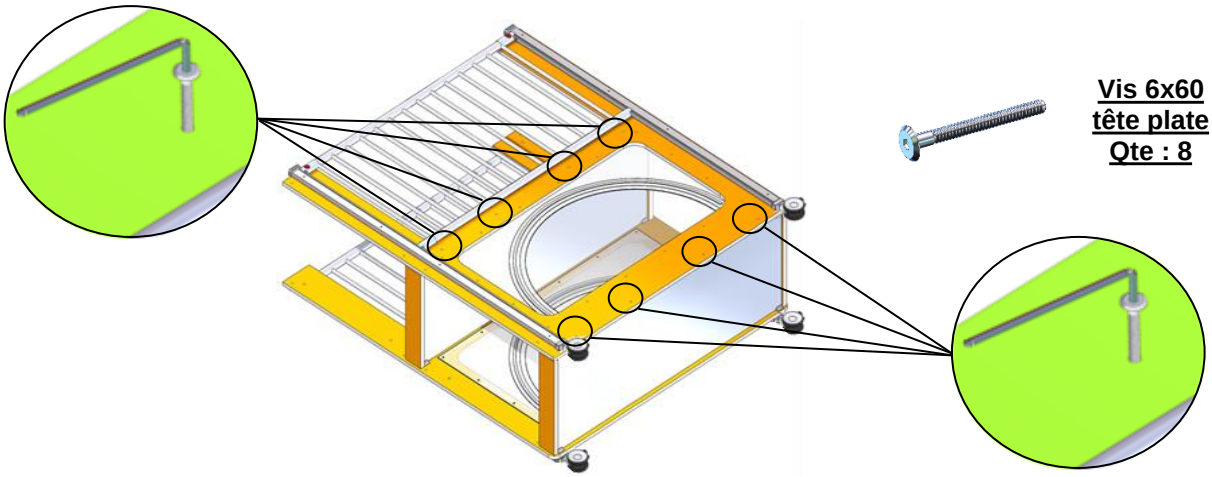

ATTENTION : Ne pas visser à fond les 8 vis tête plate 6x60

Fixation des têtes barreaux:

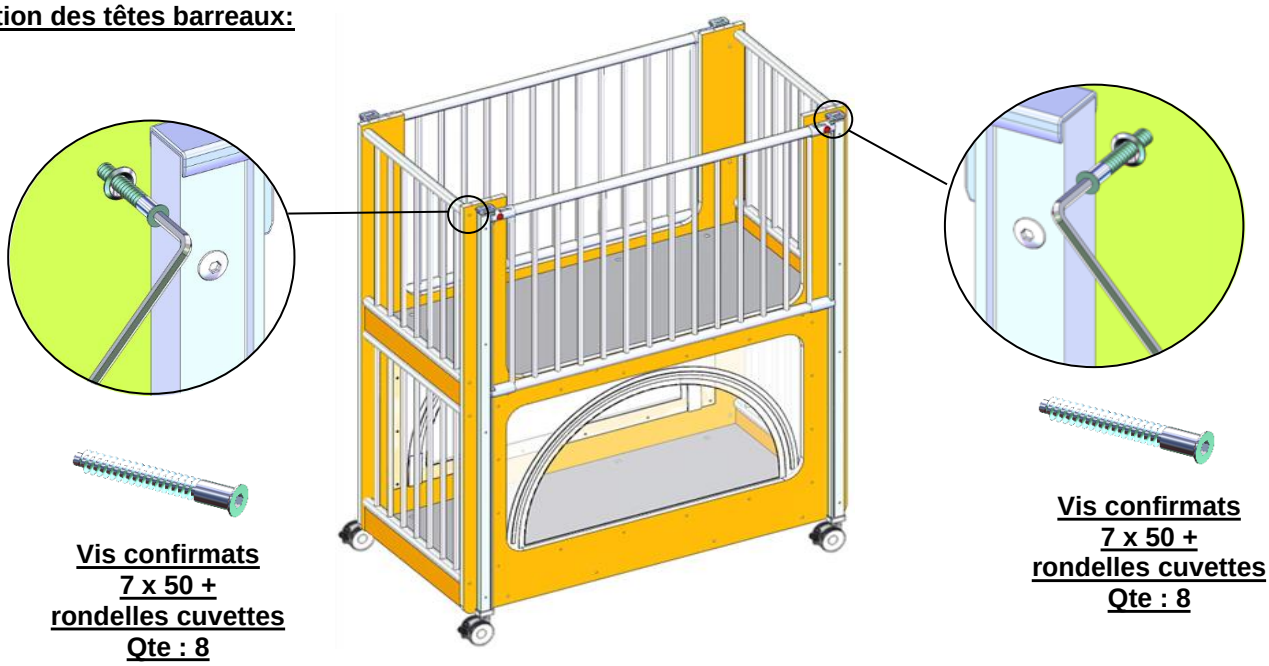

1) Positionner les 4 tête de lit à l'aide des 16 confirmats sans les serrer au maximum
2) Une fois les 4 tête de lit positionnée, serrer à fond les 16 confirmats et les 8 vis 6x60 tête plate du second côté

Positionnement des entretoises:

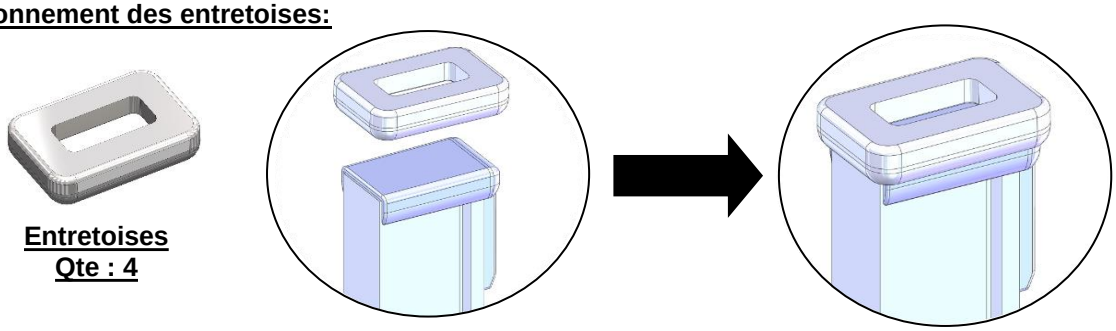

Fixation des tablettes :

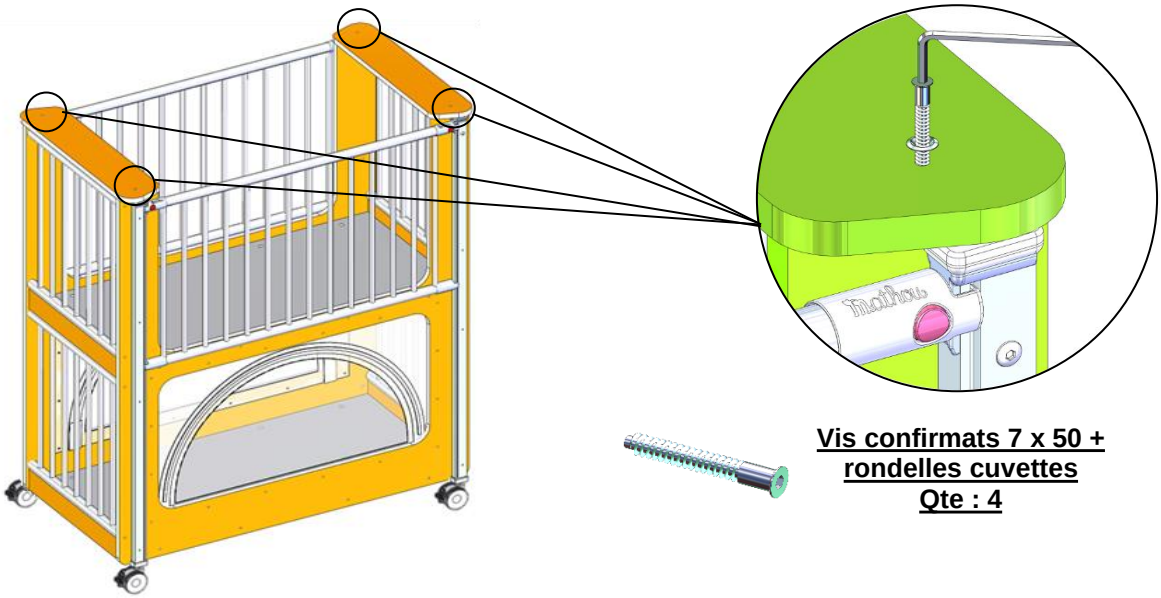

PRINCIPE DE FONCTIONNEMENT

Ouverture d'une main

Enfoncer successivement les **2 boutons rouges**
à chaque extrémité de la barrière.

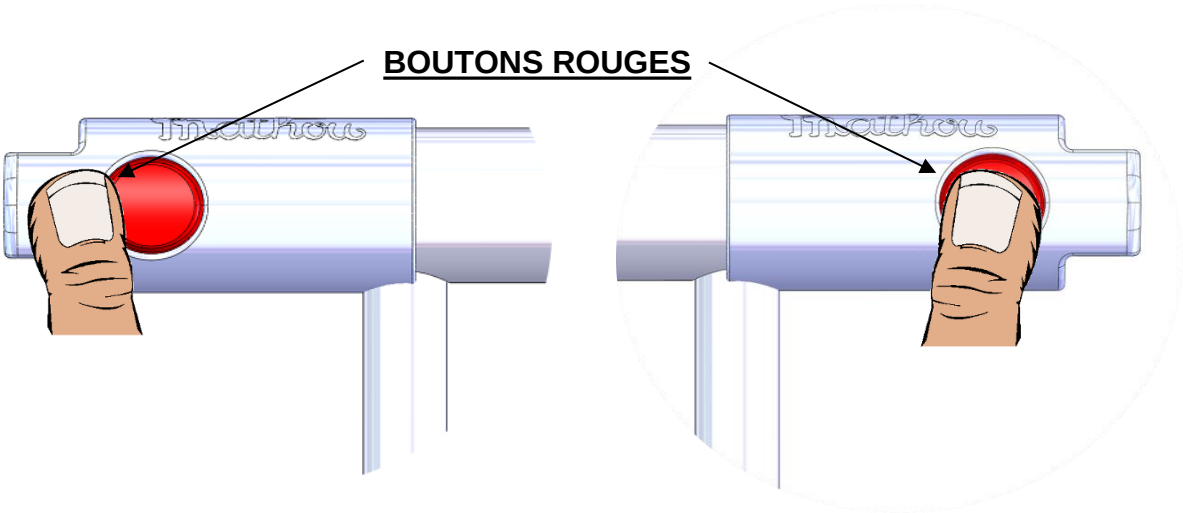

Fermeture rapide

Remonter la barrière jusqu'au double « **clac** »
caractéristique de son verrouillage.

Fermeture silencieuse

Remonter la barrière
en maintenant les **2 boutons rouges** légèrement enfoncés.

Relâcher les **2 boutons rouges**
une fois la barrière en position haute.